yes casa
madeiramadeira

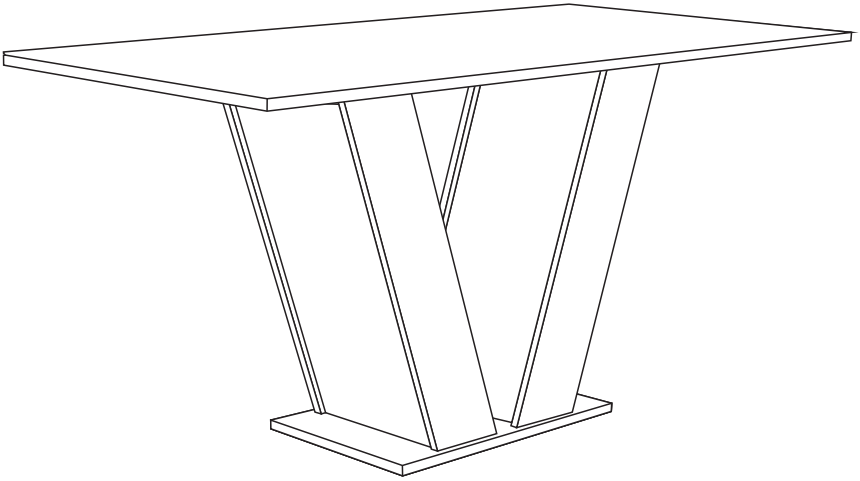

MESA ESPANHA

Informações Úteis

Para assegurar a garantia, é recomendada a prévia conferência das peças e componentes, bem como a leitura do guia de montagem.

Qualquer dúvida sobre os nossos produtos você pode entrar em contato via nosso canal de atendimento:

Limpeza
- Para começar a limpeza, retire o pó com flanela seca, depois use um pano macio, levemente umedecido com água. É possível o uso detergente neutro, ou sabão neutro com água.
- De tempos em tempos, reaperte os parafusos do produto para garantir sua estabilidade e durabilidade.
- Tenha cuidado com a disposição de aparelhos eletrônicos sobre o móvel, a falta de ventilação e excesso de calor pode prejudicar a durabilidade e acabamento do seu produto.

Para mais dicas amigas e inspirações de decoração acesse nosso Blog: https://www.madeiramadeira.com.br/central-de-dicas

Siga MadeiraMadeira:

madeira**madeira.com.br**

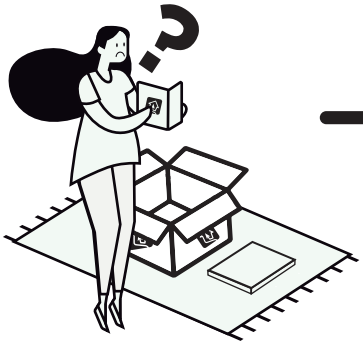

madeiramadeira.com.br

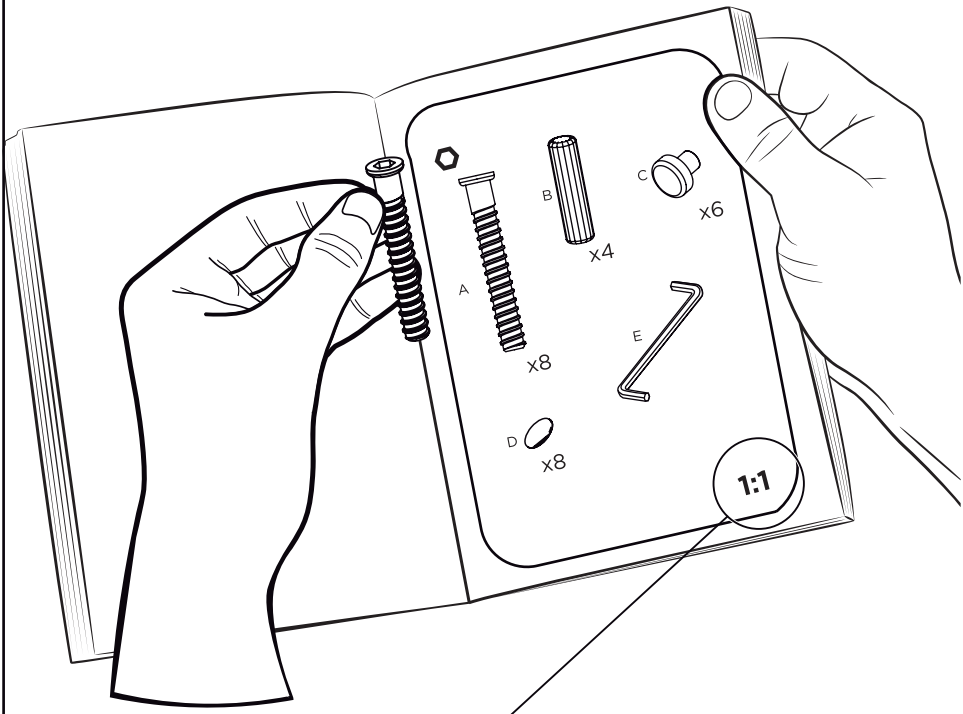

Preste Atenção!

As ferragens dos nossos manuais são sempre apresentadas nas mesmas proporções da peça na vida real.
Caso apareça alguma dúvida no decorrer do processo de montagem, coloque a ferragem ao lado do desenho e faça a consulta :D

Símbolos:

- ✚ Parafuso Phillips
- ▬ Parafuso Fenda
- ⬡ Parafuso Allen

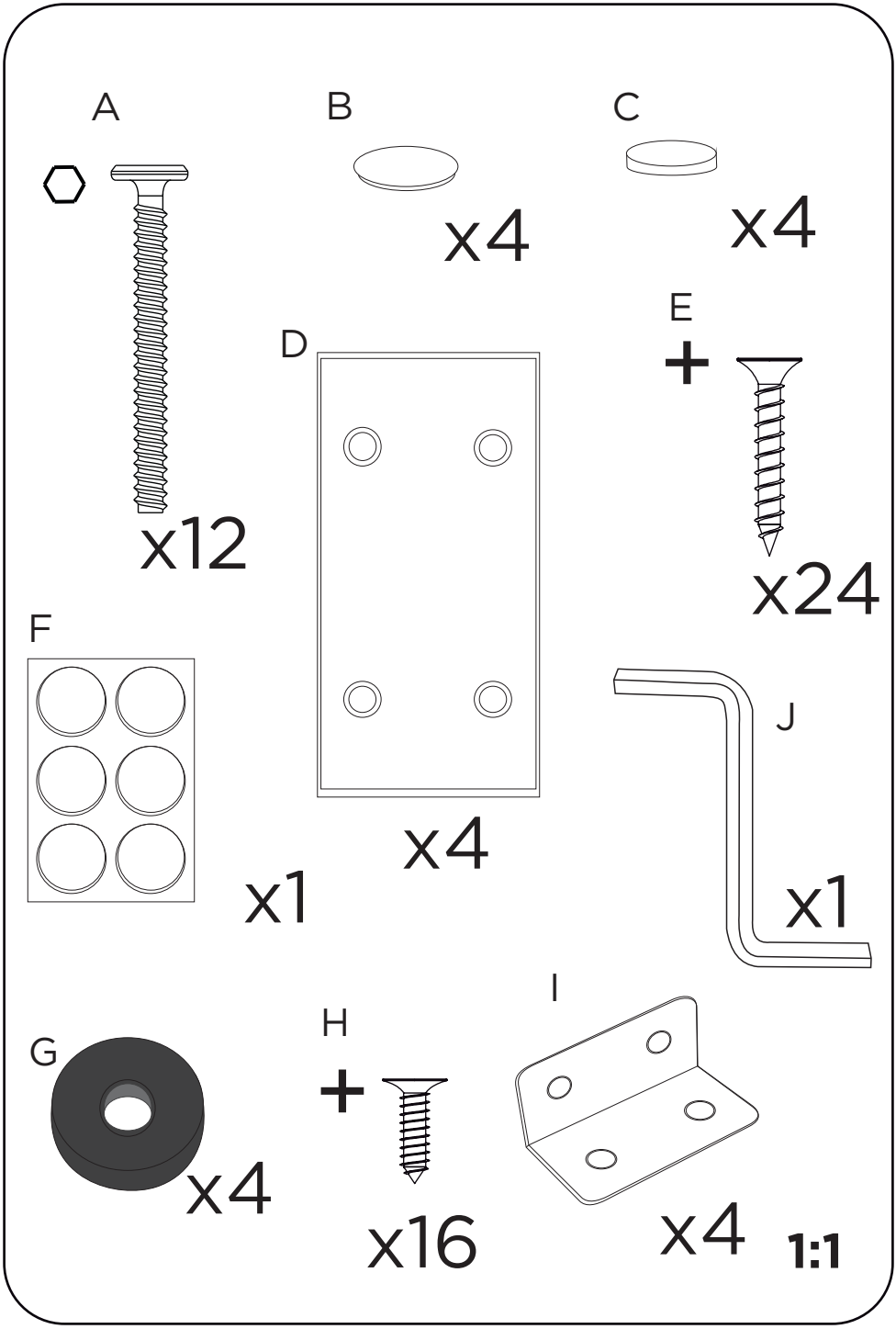
A
x12
B
x4
C
x4
D
x4
E
x24
F
x1
J
x1
G
x4
H
x16
I
x4
1:1

LISTA DE PEÇAS

Nº	PEÇA	MEDIDAS	CÓDIGO
01	FECHAMENTO DA BASE CLASSIC	778X348X3	37
02	LATERAL DIR. DA BASE CLASSIC	740X115X15	38
03	LATERAL ESQ. DA BASE CLASSIC	740X115X15	39
04	SAPATA DA BASE CLASSIC	600X400X18	40
05	TAMPO DA BASE CLASSIC	400X180X15	41
PEÇAS PARA MESA COM 04 CADEIRAS 1,20X0,80			
06	TAMPO PARA MESA 1,20	1200X800X25	4671
07	VIDRO LAP. 04MM 1199X799	1199X799X4	7089
PEÇAS PARA MESA COM 06 CADEIRAS 1,60X0,80			
06	TAMPO PARA MESA 1,60	1600X800X25	4669
07	VIDRO LAP. 04MM 1599X799	1599X799X4	6576

IDENTIFIQUE O CÓDIGO DO SEU PRODUTO EM SUA NOTA FISCAL

*** MESA COM VIDRO (Siga as instruções de montagem de 01 à 07)**
534244, 534245, 534242, 534239, 534246, 534240, 534241 e 534243

*** MESA SEM VIDRO (Siga as instruções de montagem de 01 à 06)**
534252, 534248, 534253, 534250, 534254, 534247, 534249 e 534251

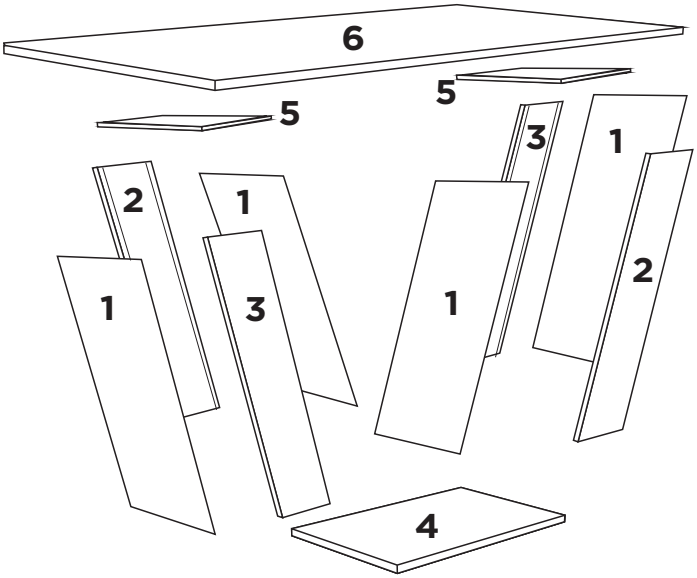

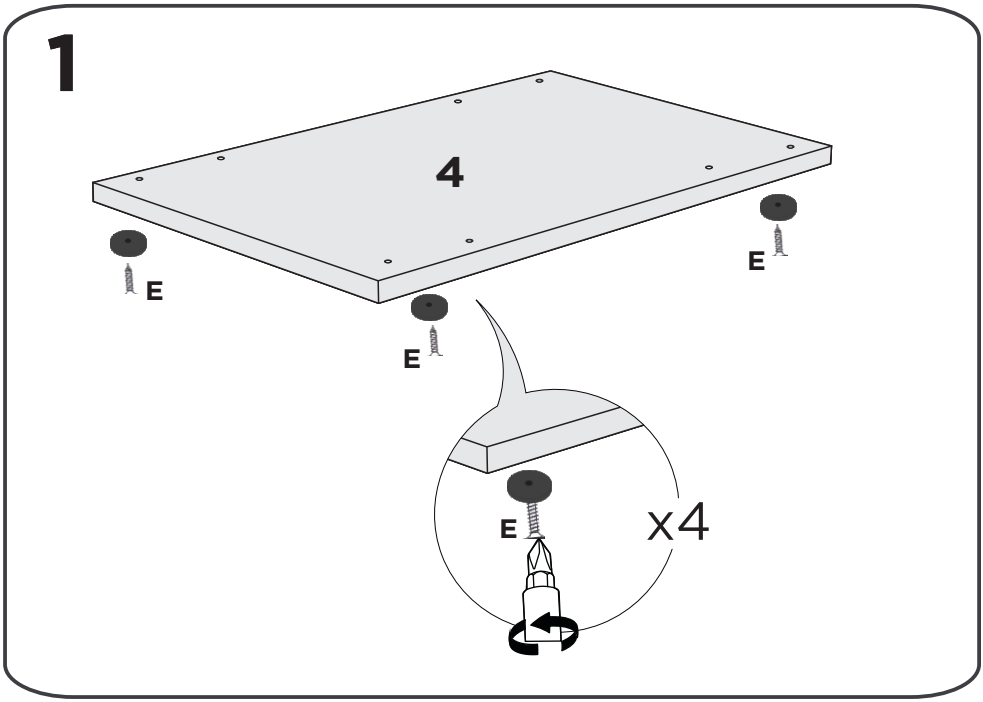
1
4
E
E
E
E
x4

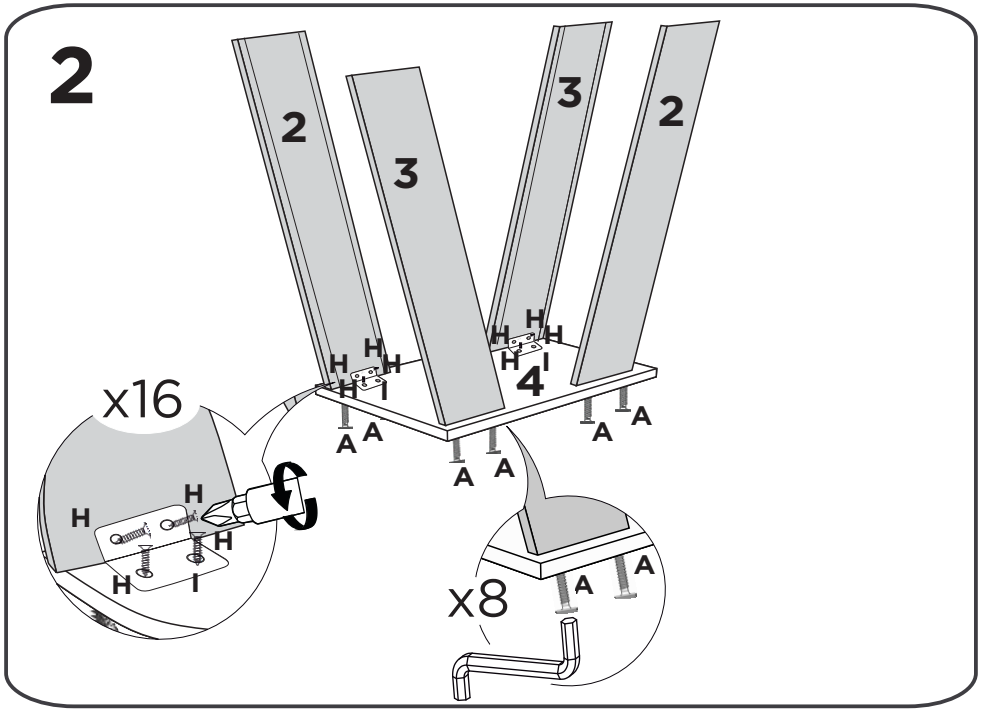
2
2
3
3
2
4
H
I
A
x16
x8

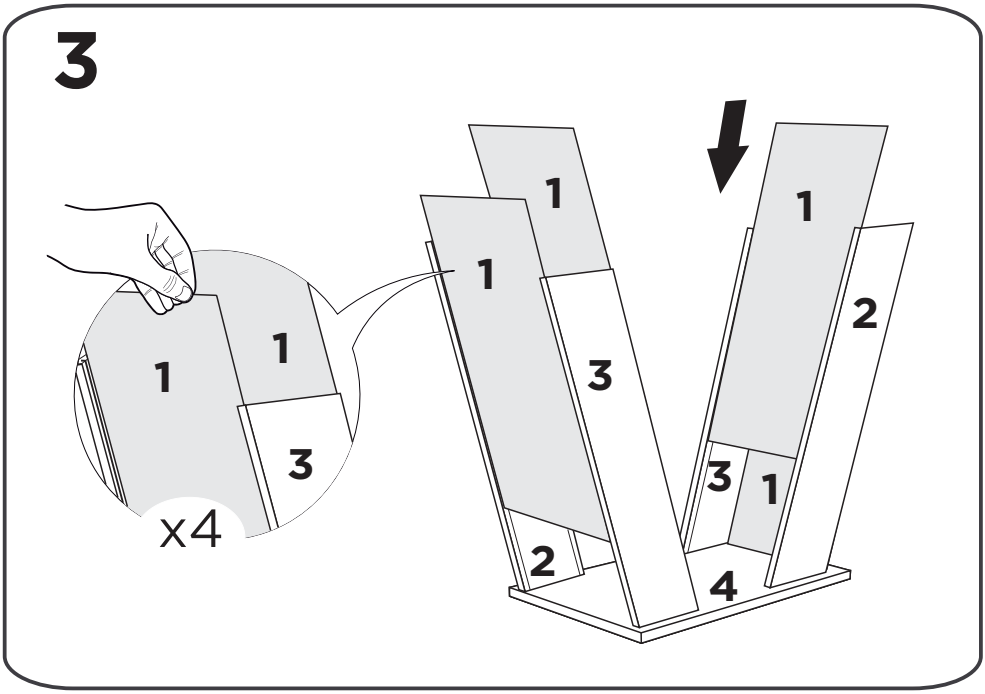
3
1
1
1
3
x4
1
1
3
2
1
2
3
1
4

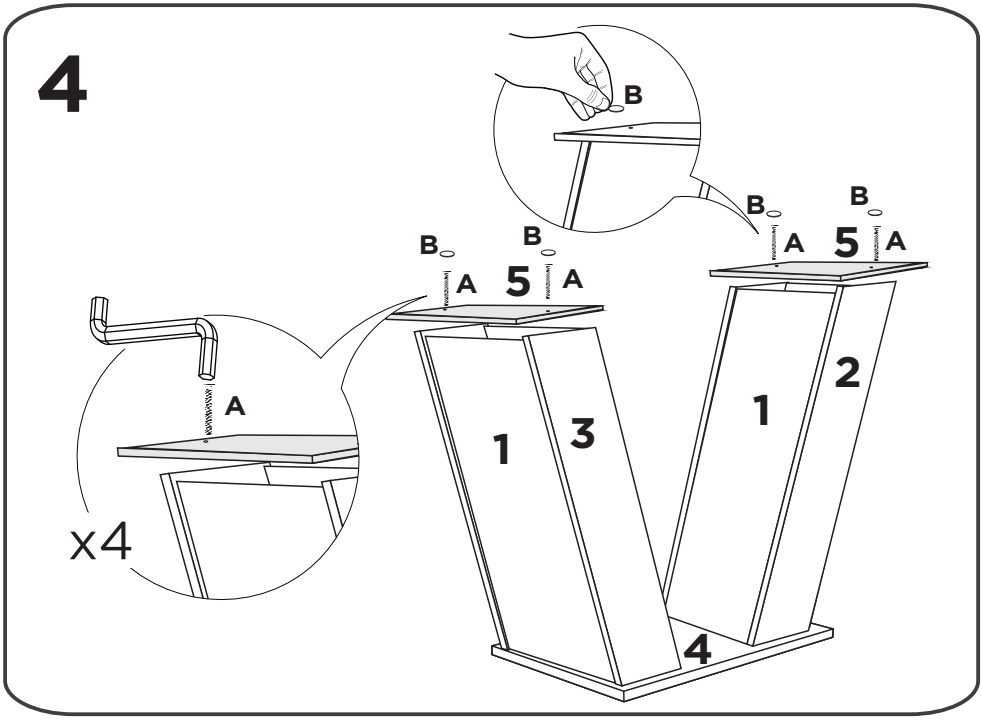
4
B
B
A
5
A
B
A
5
A
B
A
x4
1
3
1
2
4

5

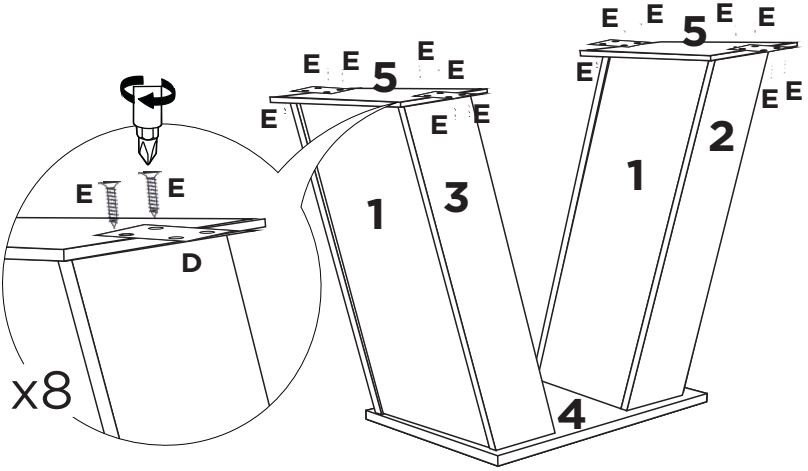

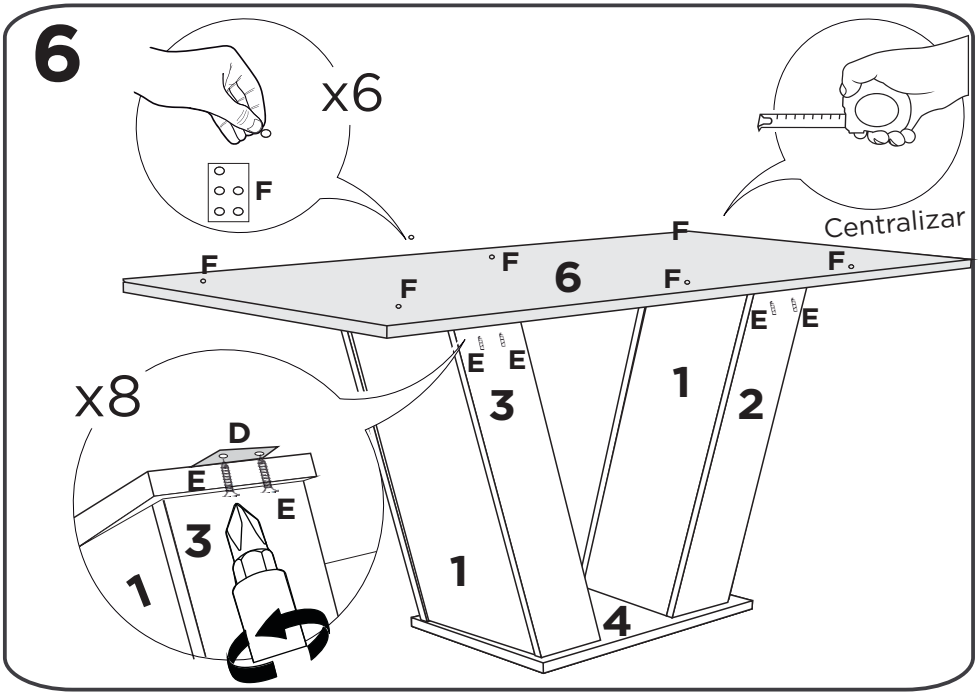
6
x6
F
Centralizar
F
F
F
6
F
F
F
E
E
E
E
3
1
2
x8
D
E
E
3
1
1
4

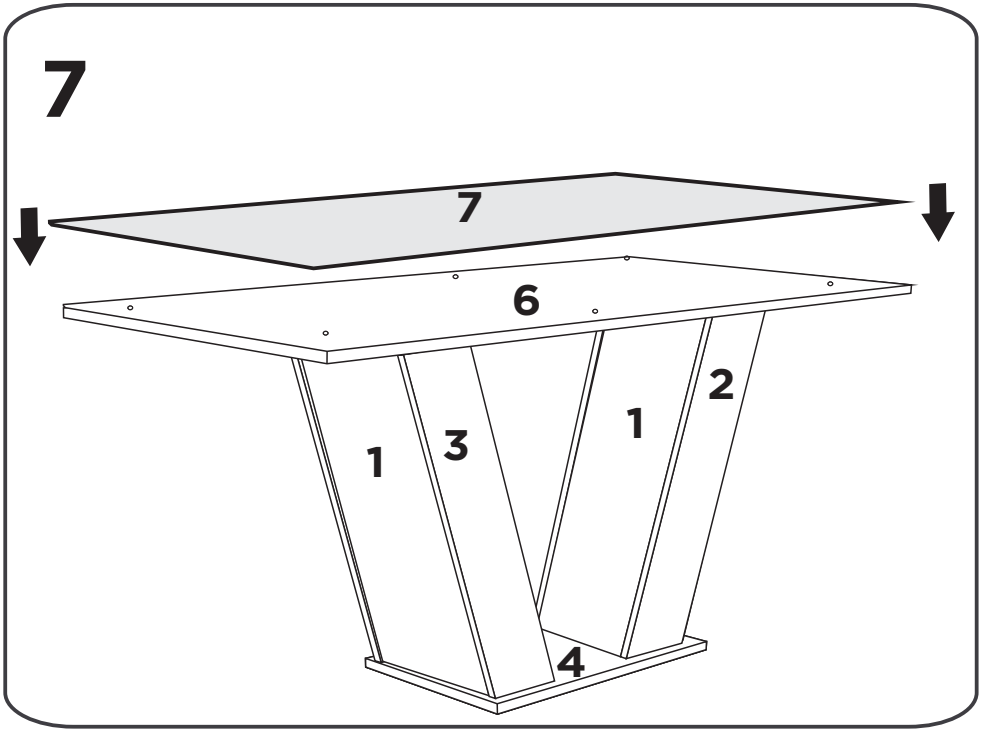
7
7
6
1
3
1
2
4

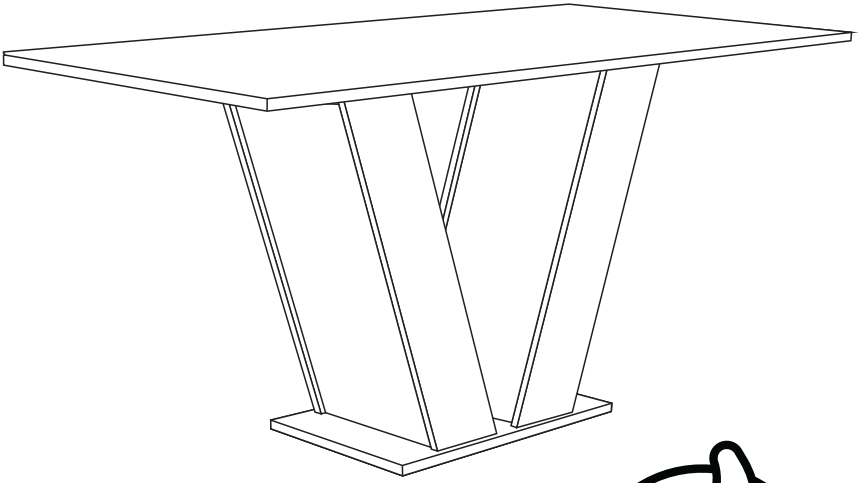

yes casa

madeiramadeira

V04.